www.schaltbau-bode.com

SCHALTBAU
BODE

Bode. Die Tür.

Systemlösungen für Schienenfahrzeuge.

Soviel. ist sicher.

Industrielle Fertigung – Made in Germany
- exzellente Qualität durch fortschrittliche Produktion
- kostengerechte Lean-Production
- hoher Automatisierungsgrad

Standardisierte Komponenten & Systeme
- Türsysteme – elektrisch, pneumatisch & mechanisch
- umfangreiche Test- und Prüfverfahren
- technische Dokumentation, Zertifikate und Zulassungen

Eigene Softwareentwicklung & Support
- Diagnose- & Steuerungsmanagementsysteme HARDI & MTB3
- BMUplus, die Bode Boarding Management Unit
- hohe Systemkompatibilität dank eigener Entwicklung

Effiziente & langfristige Zusammenarbeit
- feste Ansprechpartner in vielen Sprachen
- ergebnisorientierte Projektprozesse
- hohes Know-how durch geringe Mitarbeiterfluktuation

Life-Cycle-Cost
- marktgerechte Preise für ein Produktleben – dank hoher Qualität, sicherer Laufleistung und effektivem Service
- flexible Einstellung auf Ihre Anforderungen

Wissen an der Schnittstelle zum Fahrgast
- Austausch mit Nutzergruppen und Verbänden
- Zusammenarbeit in Forschung & Entwicklung mit Institutionen und Universitäten

Weniger Gewicht, mehr Stabilität, kompakte Bauweise
- Einsatz von Aluminium & Verbundstoffen bei gleichzeitiger Erhöhung von Stabilität und Laufleistung
- „Plug & Play“ – geringe Einbauräume und -zeiten

Zukunftsweisende Entwicklung
- E-Mobility-Pionier
- Entwicklungskompetenz für höchste Anforderungen
- intelligente Sensorik und vernetzte Systeme

Schaltbau-Konzern – das Fahrzeug weitergedacht
- systemübergreifende Produkte und intelligente Sensorik
- langfristige Verfügbarkeit von Systemen und Services
- Impulsgeber für Trends und neue Technologien

Reaktionsschnell und kompromisslos
- weltweite Serviceleistungen
- direkte Erreichbarkeit
- reaktionsschnelle Problemlösung

Unkomplizierte Wartung
- servicefreundliche Konstruktion
- intelligente Diagnose
- mehrsprachige technische Dokumentation

Reibungslose Logistik
- Just in time – nach Ihren Vorgaben konfektioniert
- wiederverwendbare Transportgestelle
- langfristig sichere und schnelle Ersatzteillogistik

Wir sind. intelligent.
Technik.

Industrielle Präzision

Maßhaltigkeit und die zuverlässige Funktion über die gesamte Lebensdauer sind elementare Bestandteile unserer Türsysteme. Wir erreichen diese Qualitätsstufen, indem wir beständig in unsere Fertigung investieren. An unserem Standort in Kassel produzieren wir ausschließlich nach Lean-Kriterien – zum Teil standardisiert, zum Teil vollautomatisiert, in jedem Fall aber hochpräzise. Auf diese Weise stellen wir sicher, dass unsere Produkte auch bei lang anhaltender Belastung genau das tun, was von ihnen erwartet wird.

Kundenorientierte Stärken

Bei der Entwicklung von Türsystemen geben wir uns mit nicht weniger als der besten Lösung zufrieden. Bode verfügt über zahlreiche Patente in den Bereichen Kinematik, elektrische Antriebe und vernetzte Systeme. Mit derselben technischen Exzellenz, die diesen Entwicklungen zugrunde liegt, widmen wir uns auch jedem weiteren Projekt. Kompromisslose Zuverlässigkeit über den gesamten Produktlebenszyklus hinweg ist bei Bode das Ergebnis eines umfassenden Planungs- und Testing-Prozesses. Für jedes unserer Produkte erstellen wir den Nachweis über die Sicherheit der Konzeption (FMEA) in Hard- und Software auf Grundlage gesetzlicher und individueller Normen.

Exklusive Softwarelösungen

Software muss funktionieren. Das tut sie am besten, wenn die Entwicklung passgenau auf die verbauten Komponenten und die mechanischen Anforderungen im Türsystem abgestimmt ist. Mit dieser Aufgabe beschäftigt sich die Softwareentwicklung bei Bode. In enger Abstimmung mit allen Fachbereichen entwickeln wir individuelle Softwareanwendungen, die für jedes System exklusiv zum Einsatz kommen.

Erfüllte Endkundenbedürfnisse

Die Tür ist die Schnittstelle zum Fahrgast. Die Bedürfnisse dieser Interessengruppe stets vor Augen zu haben, ist für uns obligatorisch. An erster Stelle stehen dabei immer die Sicherheit und der Komfort. Trends und Wünsche, aber auch zukünftige Messtechnik und Sensorik haben wir bei unseren Projekten immer im Blick und lassen unser branchenübergreifendes Know-how aus Schiene, Bus und Automotive in die Realisierung der optimalen Lösung einfließen.

Wir sind. kooperativ.
Partnerschaft.

Effiziente Zusammenarbeit

Ergebnisorientiert zu arbeiten, bedeutet für uns, Projekte in der Abstimmung mit unseren Kunden schnell und sauber auszuführen. Die Voraussetzungen dafür bündeln wir in unserem Projektmanagement. Jedem Kunden stellen wir feste Ansprechpartner zur Seite, die für reibungslose Abläufe Sorge tragen und dabei Ihre Sprache sprechen – technisch, zwischenmenschlich, aber auch wortwörtlich: In vielen Sprachen entwickeln wir schnelle und angepasste Lösungen, routiniert und sicher auf nationalem und internationalem Parkett.

Flexible Organisation

Wir streben in unserer Zusammenarbeit mit Kunden nach einer langfristigen Partnerschaft. Dazu geben wir von unserer Seite vor allem das Versprechen zu höchster Liefertreue, gleichbleibender Qualität und verbindlichen Kostenstrukturen. Es gehört zu unseren Stärken, darüber hinaus flexibel und pragmatisch auf Wünsche und Änderungen im Projektverlauf einzugehen. Möglich machen dies die vielen Jahre Erfahrung sowie kurze Entscheidungswege und eine leistungsorientierte Unternehmenskultur.

Transparente Kostenstruktur

Unsere Kunden schätzen Produkte von Bode wegen ihrer überdurchschnittlich hohen Zuverlässigkeit im Einsatz. Für diese Stärke steht unsere Marke seit vielen Jahren. Von der Entwicklung über das weltweite Sourcing von Materialien bis zur Serienfertigung verfolgen wir das Ziel höchster Qualität. Unser Ziel heißt immer: maximale Zuverlässigkeit für minimale Life-Cycle-Kosten.

Gegenseitiger Austausch

Regelmäßige Gespräche mit Vertretern von Fahrgastverbänden und anderen Institutionen geben uns nicht nur Einblick in aktuelle Entwicklungen. Der gegenseitige Austausch fördert das Verständnis und hilft uns bereits bei der Produktplanung, die Interessen der Fahrgäste und Verbände zu wahren und zu berücksichtigen. Von Anfang an mitzudenken, bringt uns und unseren Kunden die Sicherheit, am Ende nichts zu vergessen.

Wir sind. inspirativ.
Innovation.

Innovative Partnerschaft

Wenn es um die Entwicklung von neuen Systemen und Lösungen geht, sind wir gerne von Anfang an mit im Boot. Seit 50 Jahren ist Bode Innovationstreiber der Branche. Den hohen Grad unserer technischen Exzellenz belegen zahlreiche Eigenpatente, auf die unsere Kunden bei Bedarf für die Entwicklung neuer Systeme für Türen, Schiebetritte und Software exklusiv zurückgreifen können. Zusammen mit dem Schaltbau-Konzern und der branchenübergreifenden Zusammenarbeit unserer Geschäftsfelder heben wir unser Innovationspotenzial immer wieder auf eine neue Stufe. Das macht uns für viele zur ersten Wahl bei der Neuproduktentwicklung – als zuverlässiger Partner vom Design bis zur fertigen Lösung.

Zukunftsweisende Entwicklung

E-Mobility, elektrische Antriebe und vernetzte Systeme, ob online oder offline, sind die Themen, denen die Zukunft gehört. Schon heute beschäftigen wir uns intensiv mit den wichtigsten Aspekten, die den Transport von Personen und Gütern in wenigen Jahren maßgeblich beeinflussen werden. Die Welt wird „smart". Bislang ungeahnte Möglichkeiten für innovative Produktlösungen eröffnen sich. Dadurch entstehen aber auch neue Herausforderungen an Sicherheit und Datenschutz, die es zu lösen gilt. Forschung und Entwicklung – branchenübergreifend und mit einem Ohr am Markt – ist unser Ansatz, diese Dinge anzugehen und dabei im engen Wissenstransfer mit unseren Kunden zu stehen.

Reduziertes Gewicht

Der Leichtbau ist in vielen Bereichen der Entwicklung für uns ein zentraler Innovationstreiber. Wir finden beständig Möglichkeiten, das Gewicht unserer Türsysteme durch die intelligente und innovative Nutzung und Verbindung von Werkstoffen nach unten zu korrigieren. Leichtbaukompetenz ist ein Begriff, mit dem wir uns identifizieren.

Ganzheitliche Synergien

Als Teil des Schaltbau-Konzerns betreiben wir aktiven Wissenstransfer innerhalb der Gruppe. Durch die enge Kooperation begreifen wir Fahrzeug und Verkehr ganzheitlich vom Antrieb bis zur Ausstattung. Dieses Know-how ermöglicht es uns, durch die intelligente Nutzung von Synergien, alle Anforderungen einer Entwicklung gesichert zu erfassen und stetig neue Impulse für die Neu- und Weiterentwicklung bestehender Systeme in die Partnerschaft zwischen uns und unseren Kunden einzubringen.

Wir sind. vorbereitet.
Service.

Reaktionsschneller Service

Über den gesamten Lebenszyklus unserer Systeme – vom Einbau in Neufahrzeuge bis hin zur Überarbeitung ganzer Fahrzeugflotten – unterstützt Sie unser Serviceteam. Wir bieten Ihnen ein Schulungsprogramm, durch das Ihr Personal den wirtschaftlichen Betrieb Ihrer Türsysteme lange und sicher gewährleisten kann. Unser Team ist jederzeit für Sie erreichbar und binnen kurzer Zeit weltweit zu Ihrer Unterstützung vor Ort. Unmittelbare Hilfestellung in allen Belangen ist für uns ein entscheidendes Kriterium für optimale Partnerschaft und Zuverlässigkeit.

Problemlose Wartung

Wartungs- und Servicezeiten sollten auf ein Minimum reduziert sein. Aus diesem Grund achten wir schon bei der Konstruktion auf servicefreundliche Planung und leichte Erreichbarkeit sowie EDV-unterstützte Wartungsmöglichkeiten mit unserem HARDI-Diagnose-Tool. Die für Wartung und Service notwendige technische Dokumentation stellen wir unseren Kunden mit jedem Auftrag zur Verfügung, auf Wunsch auch in der jeweiligen Landessprache.

Reibungslose Logistik

Effizienz entsteht dort, wo Prozesse nahtlos ineinandergreifen. Wir achten bewusst darauf, unsere Leistungen in Abstimmung mit unseren Kunden so reibungslos wie möglich zu gestalten. Unter Servicegesichtspunkten legen wir dabei ein besonderes Augenmerk auf die Logistik. Allem voran steht dabei der kostengünstige und sichere Transport der Ware an den Bestimmungsort. Gemeinsam klären wir die Anforderungen und setzen diese mit einer hohen Liefertreue um – für Türsysteme, aber auch in der gesicherten und reaktionsschnellen Versorgung mit Ersatzteilen.

BIDS® S.
Einflügelige Schwenkschiebetürsysteme.

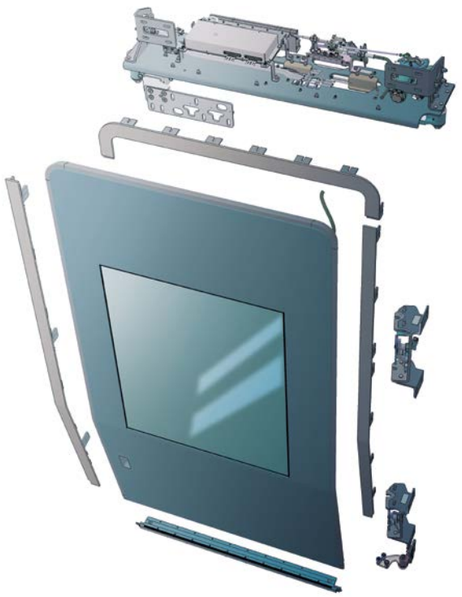

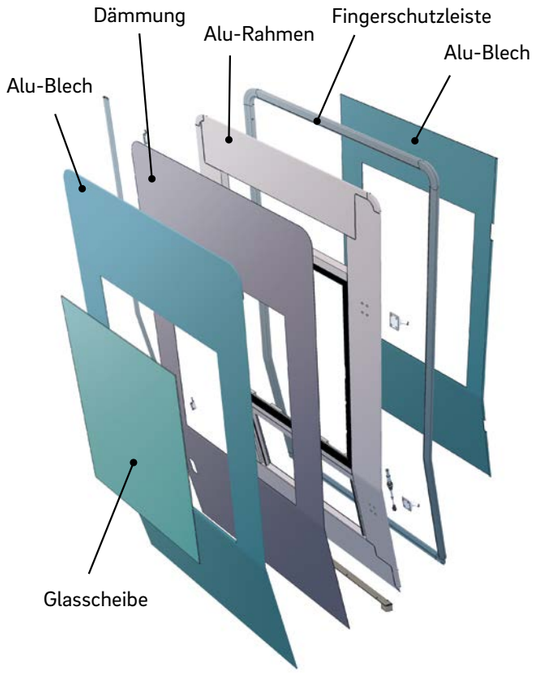

BIDS® S
Einflügelige Schwenkschiebetür

Die BIDS® S Schwenkschiebetüren sind seit Jahrzehnten bei Straßenbahnen, Regionalzügen und Hochgeschwindigkeitszügen im Einsatz erprobt.

Sandwichtürflügel

Durch die SW-Bauweise der Türflügel lassen sich verschiedenste Formen der Fenster darstellen. Im Aufbau können durch den Einsatz zusätzlicher Dämmmaterialien sehr gute Wärme- und Schallisolierungswerte erzielt werden.

Lichter Einstieg:	800 – 1.300 mm
Antrieb:	elektrisch, Zahnriemen
Energieeinsatz je Vorgang: (Öffnen und Schließen)	ca. 150 Ws pro Zyklus (incl. Dauerleistung DCU)
Wartungsfrequenz:	ca. 50.000 Zyklen
Einsatz:	LRV, Metro, Regio, IC, HGV
Verriegelung:	Übertotpunkt mittels: Drehfalle über Druck-Zug-Bowdenzüge / Drehsäule / verriegelbarer Schwenkarm
Steuerung:	24V / 36V / 72V / 110V
Diagnostik:	USB / Ethernet
Sensorik:	BMU / elektr. Schaltleisten und Lichtschranke / Lichtgitter, Motorstromsensierung und Weg-Zeit-Sensor

Antrieb

Die BIDS® S Türantriebe sind den alltäglichen Anforderungen im öffentlichen Personenverkehr gewachsen und haben sich in vielen Ländern über Jahrzehnte bewährt. Der einfache, leichte und dabei robuste Aufbau sichert Zuverlässigkeit und einen hohen Komfort für Fahrgäste und Betreiber der Fahrzeuge.

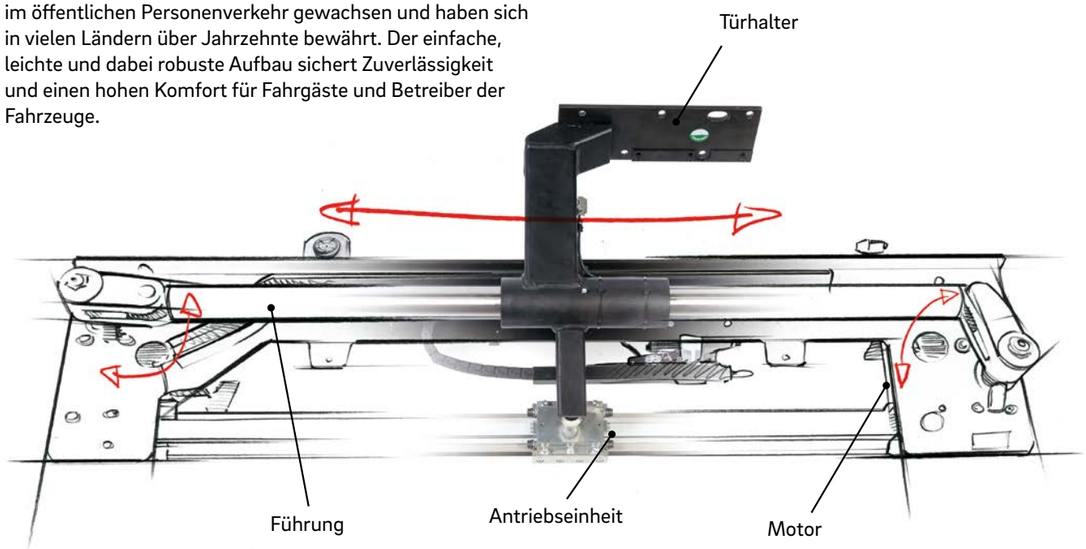

Verriegelungen

Die Art der Verriegelung wählen wir abhängig von Ihren spezifischen Vorgaben und den aufzunehmenden Lasten. Je nach Anforderung sichern wir das Türsystem über eine Drehsäule, einen verriegelbaren Schwenkarm oder eine Drehfallenverriegelung. Die Systeme haben sich bewährt und bieten eine optimale Sicherheit.

Drehsäule

Verriegelbarer Schwenkarm

Drehfallenverriegelung

BIDS®.
Zweiflügelige Schwenkschiebetürsysteme.

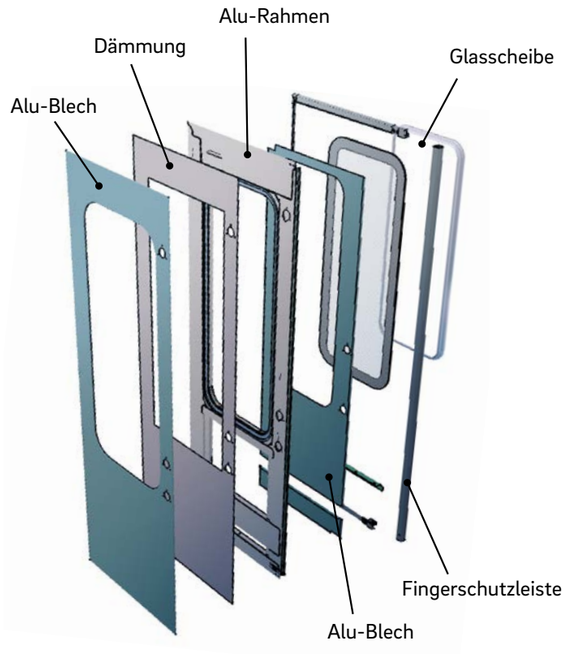

BIDS®

Zweiflügelige Schwenkschiebetür

Die BIDS® Schwenkschiebetüren sind seit Jahrzehnten bei Straßenbahnen, Metros und Regionalzügen im Einsatz erprobt.

Sandwichtürflügel

Durch die SW-Bauweise der Türflügel lassen sich verschiedenste Formen der Fenster darstellen. Im Aufbau können durch den Einsatz zusätzlicher Dämmmaterialien sehr gute Wärme- und Schallisolierungswerte erzielt werden.

Lichter Einstieg:	1.300 – 1.950 mm
Antrieb:	elektrisch, Zahnriemen
Energieeinsatz je Vorgang: (Öffnen und Schließen)	ca. 150 Ws pro Zyklus (incl. Dauerleistung DCU)
Wartungsfrequenz:	ca. 120.000 Zyklen
Einsatz:	Regio, Metro, LRV
Verriegelung:	Übertotpunkt mittels: Drehfalle über Druck-Zug-Bowdenzüge / Drehsäule / verriegelbarer Schwenkarm
Steuerung:	24V / 36V / 72V / 110V
Diagnostik:	USB / Ethernet
Sensorik:	BMU / elektr. Schaltleisten und Lichtschranke / Lichtgitter, Motorstromsensierung und Weg-Zeit-Sensor

Antrieb

Die BIDS® Türantriebe bestehen die alltäglichen Anforderungen im öffentlichen Personenverkehr durch ihren einfachen und robusten Aufbau. In Kombination mit der intelligenten Diagnose und den Sensoreinheiten bieten sie bestmöglichen Komfort beim Ein- und Aussteigen.

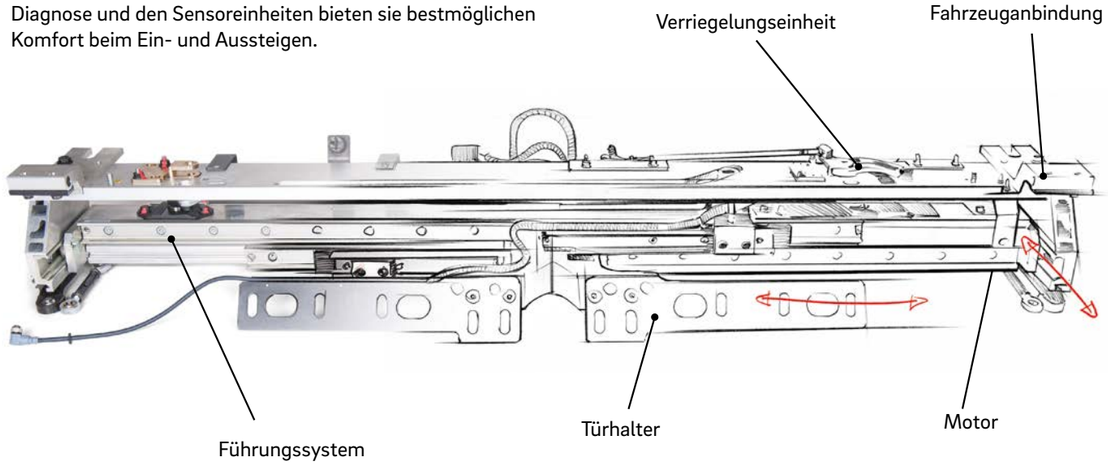

Verriegelungen

Die Art der Verriegelung wählen wir abhängig von Ihren spezifischen Vorgaben und den aufzunehmenden Lasten. Je nach Anforderung sichern wir das Türsystem über eine Drehsäule, einen verriegelbaren Schwenkarm oder eine Drehfallenverriegelung. Die Systeme haben sich bewährt und bieten eine optimale Sicherheit.

Drehsäule

Verriegelbarer Schwenkarm

Drehfallenverriegelung

BMS. Bode Metro System.
Schiebetürsysteme.

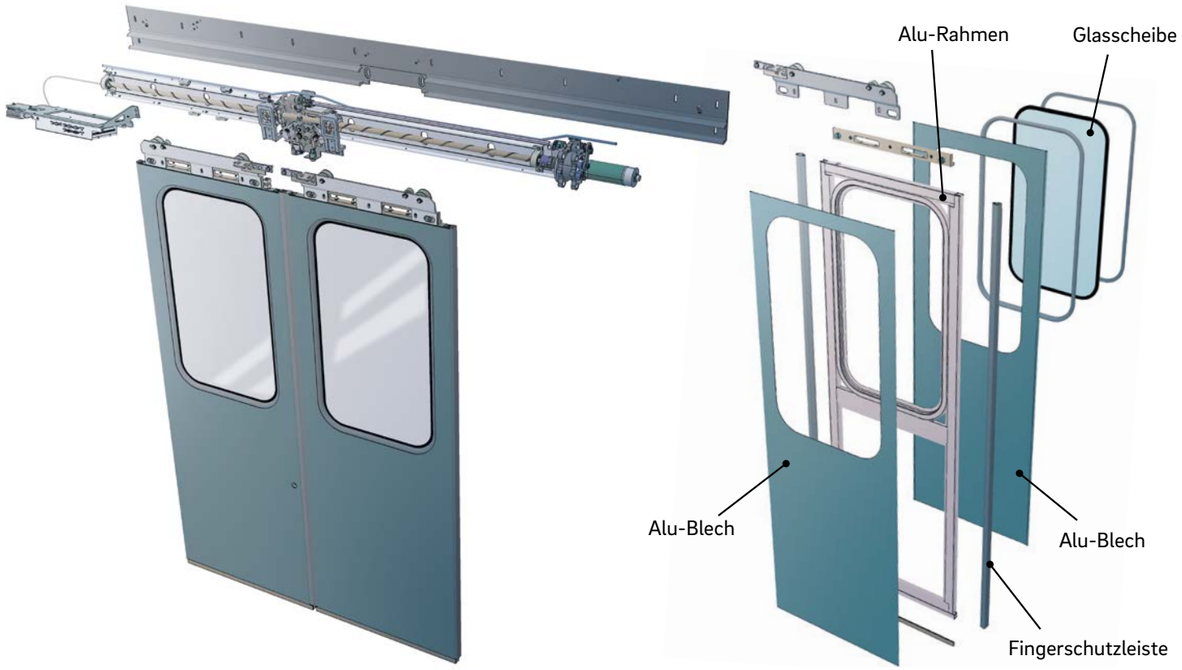

BMS
Schiebetürsystem

Das Bode Metro Schiebetürsystem ist als ein- und zweiflügelige Schiebetür mit elektrischem Antrieb über eine Spindel oder einen Zahnriemen lieferbar. Unser BMS System hat sich in den Ausführungen als Taschenschiebetür und außenlaufende Schiebetür etabliert.

Sandwichtürflügel

Durch die SW-Bauweise der Türflügel lassen sich verschiedenste Formen der Fenster darstellen. Im Aufbau können durch den Einsatz zusätzlicher Dämmmaterialien sehr gute Wärme- und Schallisolierungswerte erzielt werden.

Lichter Einstieg:	800 – 1.600 mm
Antrieb:	elektrisch, Spindel / Zahnriemen
Energieeinsatz je Vorgang: (Öffnen und Schließen)	ca. 120 Ws pro Zyklus (incl. Dauerleistung DCU)
Wartungsfrequenz:	ca. 150.000 Zyklen
Einsatz:	LRV, Metro, Regio
Verriegelung:	Drehfallenverriegelung
Steuerung:	24V / 36V / 72V / 110V
Diagnostik:	USB / Ethernet
Sensorik:	BMU / elektr. Schaltleisten und Lichtschranke / Lichtgitter, Motorstromsensierung und Weg-Zeit-Sensor

Antrieb

Der Antrieb unseres BMS Systems basiert auf einem Spindel- oder Zahnriemenantrieb. Dieser zeichnet sich durch minimale Einbaumaße mit wenigen mechanischen Elementen aus. Somit ist dieser Antrieb robust und laufsicher, selbst bei extremen Belastungen und rund um den Globus in zahlreichen Metro- und Stadtbahnfahrzeugen im Einsatz.

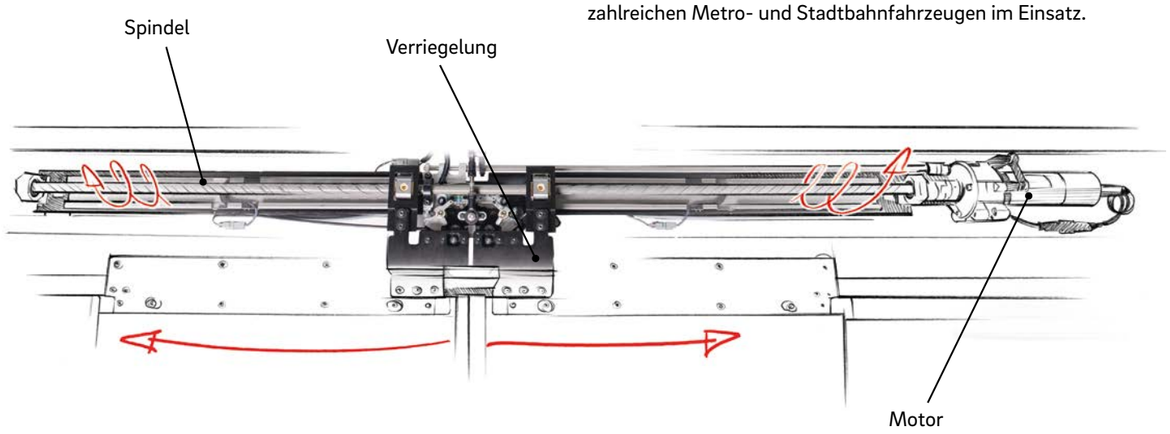

Verriegelung

Das Kernstück des Türantriebes bildet die Verriegelung, die mittels Totpunktlage durch den drehbar gelagerten Antriebsmotor realisiert wird und somit nahezu ohne Wartungsaufwand betrieben werden kann.

Verriegelung geschlossen

Verriegelung offen

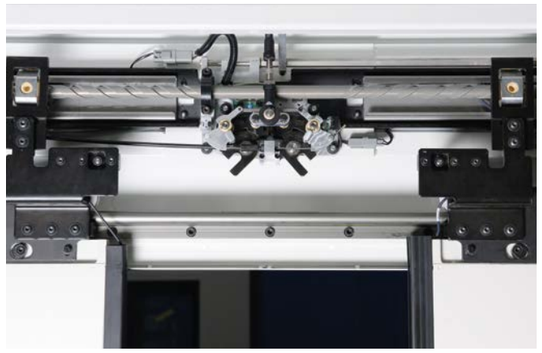

BISS.
Standardisierte Schiebetrittsysteme.

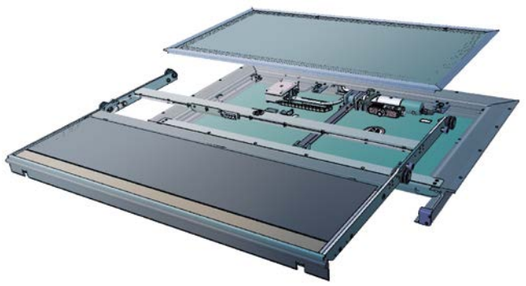

BISS Schiebe-Rampe

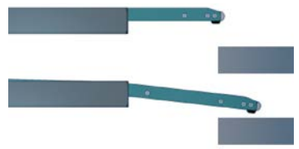

BISS Schiebe-Hub-Tritt

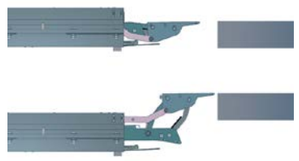

BISS Schiebetritt mit Doppelstufe

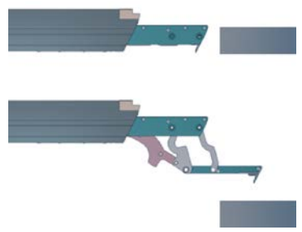

BISS
Schiebetrittsystem

Die BISS-Schiebetrittsysteme bestechen durch eine klare und strukturierte Anordnung der Antriebs- und Verriegelungskomponenten. Das patentierte Verriegelungskonzept hat seine Alltagstauglichkeit auch unter den extremsten Bedingungen bewiesen. Als Interoperabilitätskomponente werden die BISS Schiebetritte mit dem erforderlichen TSI-Zertifikat geliefert.

Ausführungen

Abhängig von Ihren Anforderungen passen sich unsere Schiebetrittsysteme der Bahnsteigkante optimal an. Auch automatisch, dank einer Sensorik für die berührungslose Bahnsteigerkennung. Diese wurde in den letzten Jahren weiter verfeinert.

Breite:	600 – 1.950 mm
Ausfahrweite:	100 – 650 mm
Antrieb:	elektrisch, Zahnriemen
Energieeinsatz je Vorgang: (Öffnen und Schließen)	ca. 120 Ws pro Zyklus (incl. Dauerleistung DCU)
Wartungsfrequenz:	ca. 120.000 Zyklen
Einsatz:	LRV, Metro, Regio, IC, HGV
Verriegelung:	Sicherheits-Verriegelungsschalter
Steuerung:	24V / 36V / 72V / 110V
Diagnostik:	USB / Ethernet
Sensorik:	Lasterkennung, Überfahrschutz, Motorstromsensierung / BMU und Weg-Zeit-Sensor

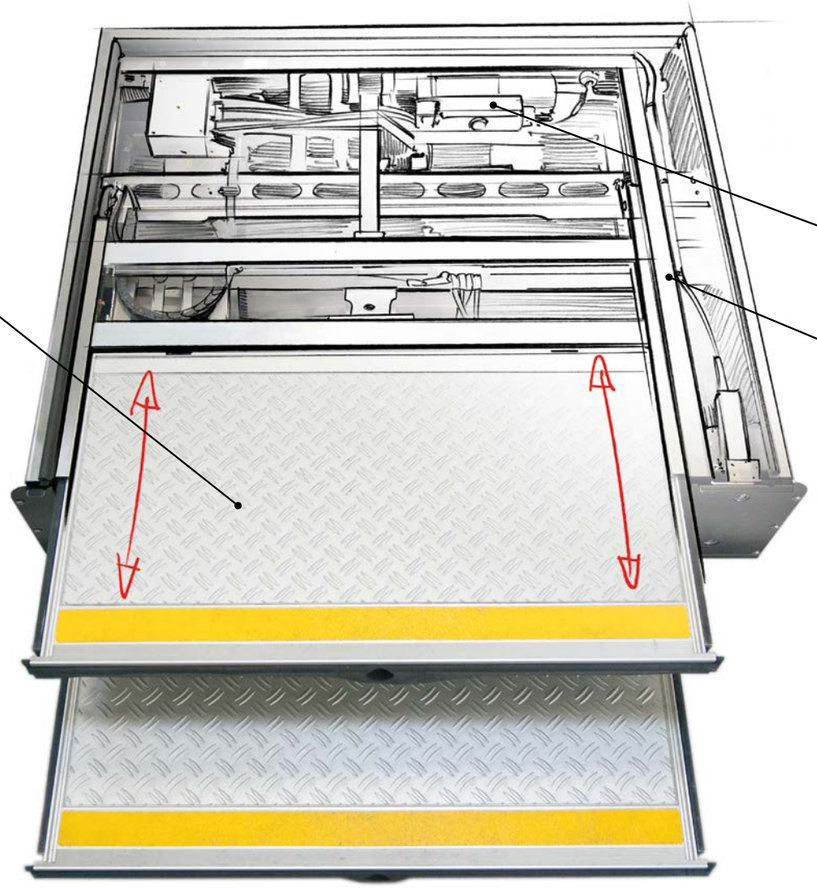

Einbaumöglichkeiten

BISS Schiebetrittsysteme, als Einzel- oder Doppeltritt, können plan in den Fußboden eingelegt oder als Einbau unterhalb des Fußbodens bis hin zum Unterbautritt integriert werden. Auf Basis unserer bewährten Module stellen wir Ihnen ein passendes System gemäß Ihrer Anforderungen zusammen.

Schiebetrittsystem eingefahren

Schiebetrittsystem ausgefahren (offen)

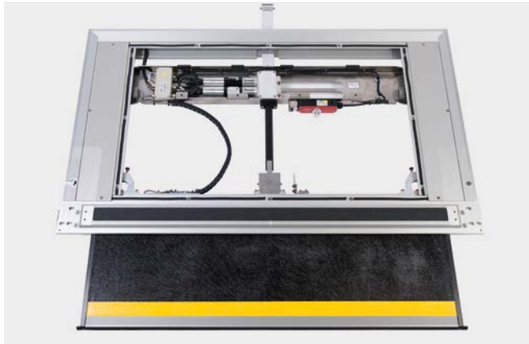

Intelligente Systeme.

Mit durchdachter Diagnostik gilt es, Ausfälle zu vermeiden – das beherrschen wir exzellent. Doch es geht auch um die Zukunft der Tür als intelligente Schnittstelle zum Fahrgast und zur Fracht.

Schon vor Jahren haben wir die Relevanz der IT im Türsystem erkannt und eine eigene IT-Abteilung aufgebaut. Unter Windows und mit handelsüblicher Hardware lassen sich unsere Steuerungen und Diagnose-Tools nutzen. Einfach und sicher sind daher auch die Schnittstellen: via USB und auf Wunsch über eine Ethernet-Anbindung. Zusätzlich sind unsere Systeme, die mit einer einfachen, klaren und intuitiv bedienbaren Benutzeroberfläche aufwarten, in mehr als 15 Sprachen verfügbar.

In Zukunft werden Sensoren an den Türen nicht nur Steuerungsfunktionen übernehmen. Vom Ticketing bis hin zur Platzführung ist bei uns vieles in Arbeit, was das Türsystem von morgen intelligenter macht.

Berührungslose Sensortechnik für unterschiedliche Funktionen im Türsystem ist dabei im Grunde schon Standard und lässt sich nachrüsten. Was auch die Zukunft bringt – Bode. Die Tür. Soviel ist sicher.

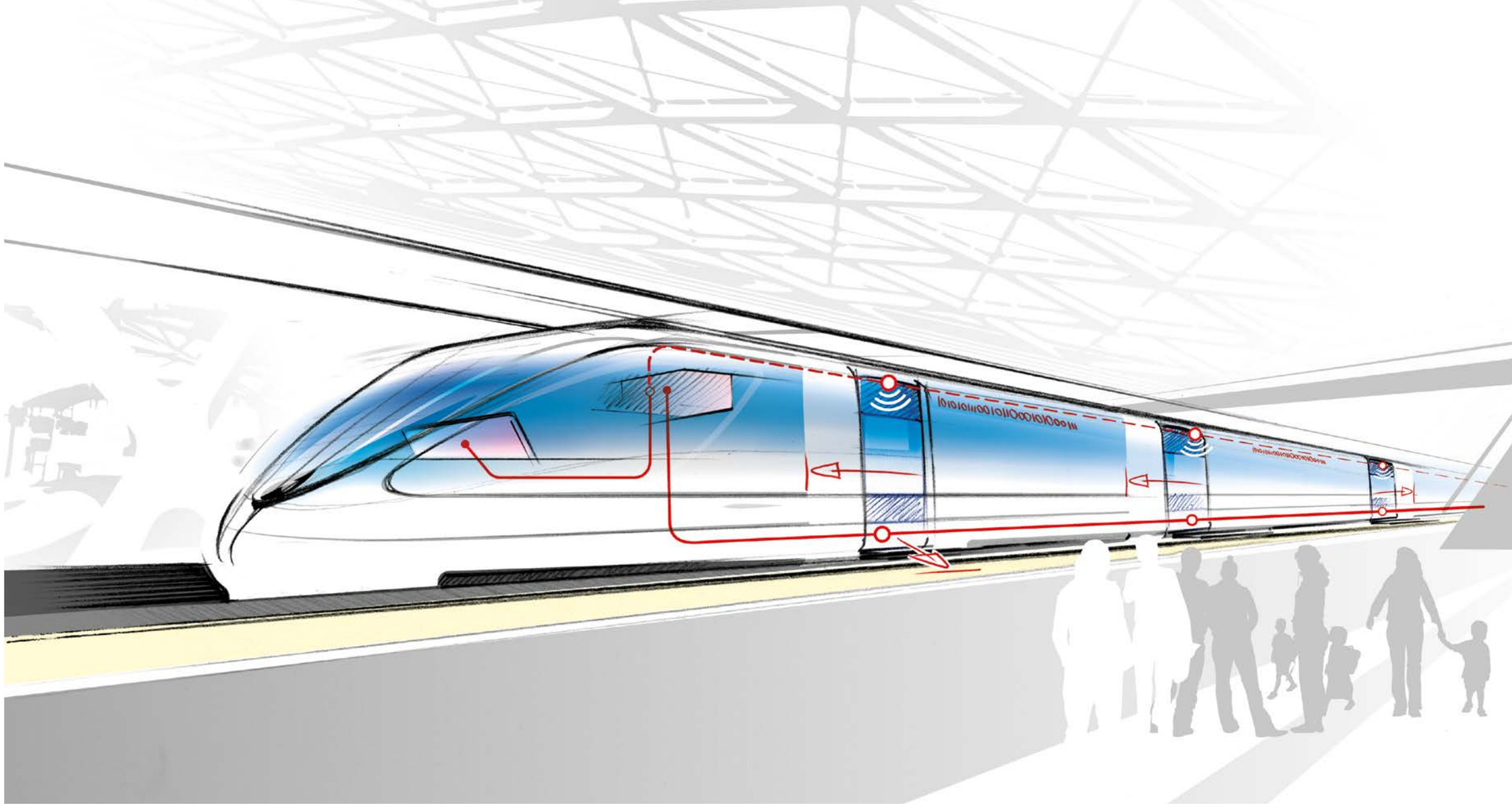

HARDI Diagnose

Unsere Diagnosesoftware HARDI analysiert und dokumentiert den Betrieb des Türsystems einfach und anschaulich. Wichtige Kennzahlen werden visuell aufbereitet. Über die Jahre hinweg ist dieses Tool von unseren Programmierern bis zur Perfektion optimiert worden.

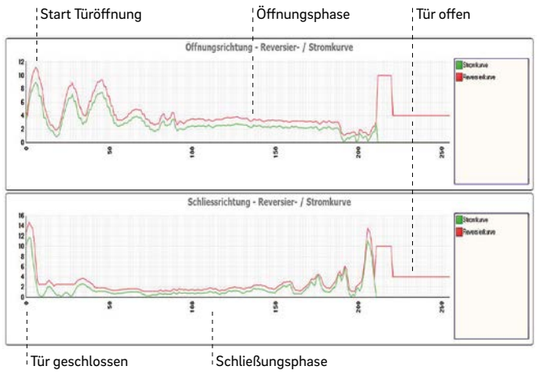

MTB-X Steuerung

Die Steuerung ist das Herz eines Türsystems. Mit unserer MTB-X bieten wir eine hohe Betriebssicherheit und bedienen alle gängigen Schnittstellen. Mit zwei Hardware-Versionen werden wir auch allen Spannungen gerecht, von 24 bis 110 Volt.

BMU Boarding Management Unit

Als Teil der Schaltbau-Gruppe forschen und entwickeln wir rund um neue Anwendungen für das Türsystem der Zukunft. Von der Fahrgastführung über Ticketing bis hin zur Objekterkennung ist vieles möglich, um das Reisen angenehmer und sicherer zu gestalten – ausgehend vom Türsystem als intelligenter Vermittler zwischen Fahrgast und Fahrzeug. In Kooperation mit Universitäten und Instituten werden wir die Entwicklung intelligent vernetzter Systeme forcieren. Die wichtigsten Impulse geben uns dabei unsere Kunden, unser Service und zuletzt die Fahrgäste. Daher sind wir mit Fahrgastverbänden im Gespräch, um ein sicheres Gespür für die Wünsche der Endverwender zu behalten.

Die Bode Boarding Management Unit hat zum Ziel, die Anzahl der elektrischen Schnittstellen in einem Türsystem zu verringern und die Interaktion zwischen Fahrzeug und Fahrgast zu erhöhen. Beispielhaft hierfür steht das neue Bode-Sensor-System, welches mit nur zwei Sensoren alle bisherigen Bedienteile und Sicherheitseinrichtungen ersetzen kann. Das neue Bode-Sensor-System sichert im Nahbereich der Tür komfortabel und verschleißfrei die Grundfunktionen des Türsystems und bietet ein Mehr an Sicherheit durch frühzeitiges Erkennen von Fahrgastmotivationen. Mit diesem System werden wir dem Anspruch gerecht, mit wenigen Sensoren alle relevanten Funktionen abzudecken und für neue Aufgaben offen zu sein.

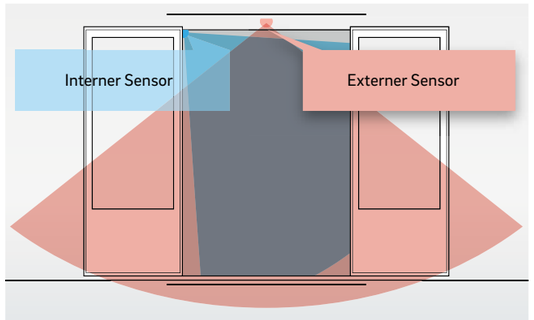

Türsysteme. für mobile Räume.
Soviel ist sicher.

Auf der Schiene oder Straße – Türsysteme von Bode. Die Tür. sind weltweit im Einsatz. Zuverlässig, robust und zunehmend intelligent vernetzt, gestalten wir die Schnittstelle zum Fahrgast.

Seit gut 50 Jahren definieren wir die Schnittstelle zum Fahrgast. Auf der Schiene, auf der Straße und überall dort, wo unsere Erfahrung ein sicheres System bieten kann. Sicherheit ist dabei ein gutes Stichwort. Zum einen Sicherheit für die Fahrgäste, zum anderen Sicherheit für einen zuverlässigen Betrieb. Robust und zugleich leicht müssen die Systeme sein, um energieoptimiert den hohen Anforderungen gerecht zu werden.

Von der Entwicklung bis zur industriellen Fertigung in kleinen und großen Serien – viele Marken vertrauen auf unser Wissen und unsere Qualität. Nebenstehend ein Auszug aus unserer Referenzliste.

ALSTOM · BOMBARDIER · CAF · 中国中车 CRRC · DAIMLER · EvoBus · FPS · HYUNDAI Rotem · IVECO BUS · newag GROUP · MAN · pesa · PORSCHE · SCANIA · SIEMENS · SOLARIS · STADLER · STREETSCOOTER · Talgo · VANHOOL · Volkswagen · VDL BUS & COACH

Made. by.
Bode. Die Tür.

Mit deutscher Ingenieursleistung und einer effizienten industriellen Fertigung realisieren wir Türsysteme für Fahrzeuge auf der ganzen Welt. Trotz des hohen Grads der Standardisierung von Produkten, Software und Prozessen ist es für uns kein Widerspruch, eine Kultur zu leben, die man mittelständig-familiär nennen kann – gewachsen in gut 50 Jahren. Viele Mitarbeiter gehören zu Familien, die in der zweiten Generation bei Bode arbeiten. Diese Verbundenheit spüren Sie bei uns durch Engagement und Einsatzfreude – eine Tür ist das erste Moment, mit dem Sie die Qualität eines Fahrzeugs erfahren. An dieser Qualität einen entscheidenden Anteil zu haben, macht uns stolz.

Unsere Entwicklung greift auf viele Lösungen zurück, die neu interpretiert für unterschiedliche Aufgaben geeignet sind. Von der Heckklappe eines PKW bis hin zum vollvernetzten Türsystem in einem Hochgeschwindigkeitszug. Wir haben das Wissen aus weltweit vielen Projekten und Märkten.

Unser Ziel sind ausfallfreie Türsysteme. Intelligent vernetzte Systeme helfen, Material und Energie schonend und vorausschauend einzusetzen. Wartungen kündigen sich an, bevor ein Verschleiß zum Ausfall führen kann. Sensoren sorgen für mehr Sicherheit und geben Personal und Betreiber wichtiges Feedback.

Diese Intelligenz in Verbindung mit einer robusten Leichtbauweise in immer kompakteren Ausführungen ermöglicht uns eine sichere Lebenszykluskostenrechnung. Dem zur Seite steht ein weltweiter, reaktionsschneller Service. Just-in-time-Lieferungen kompletter Systeme – fertig konfektioniert für eine sichere und schnelle Montage – sind für uns selbstverständlich.

Von unserem Hauptsitz in Kassel aus transportieren wir unseren Anspruch und unser Know-how an Niederlassungen auf allen Kontinenten.

Als Teil der Schaltbau-Gruppe begreifen wir Fahrzeuge ganzheitlich – mit ein Grund, warum wir unsere Kunden so gut verstehen.

rund 3.000 Beschäftigte im Konzern
davon rund 1.600 in der Bode Gruppe

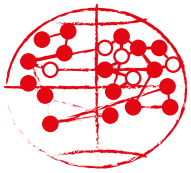

31 Standorte weltweit im Konzern
6 Produktionsstätten in der Bode Gruppe

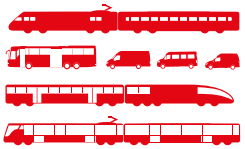

3 Geschäftsbereiche
1.000 Synergien

Gebr. Bode GmbH & Co. KG
Ochshäuser Str. 14
34123 Kassel
Deutschland

Telefon +49 561 5009-0

www.schaltbau-bode.com

SCHALTBAU
BODE